原理图/灯泡型仪表轿车

NJEL0049

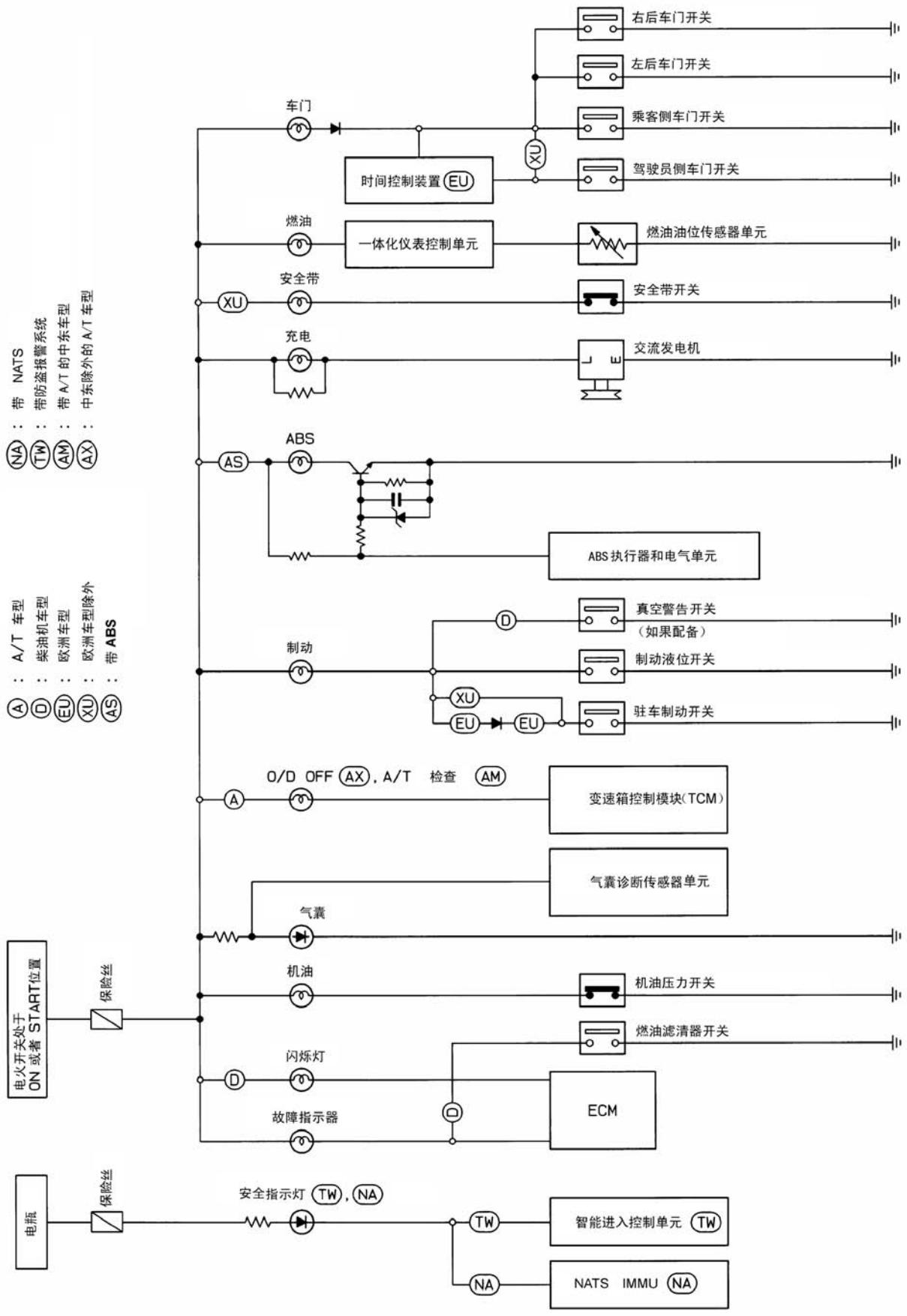

HEL678B

电路图 - 警告灯 -/带灯泡型仪表的轿车（欧洲车型除外）

NJEL0050

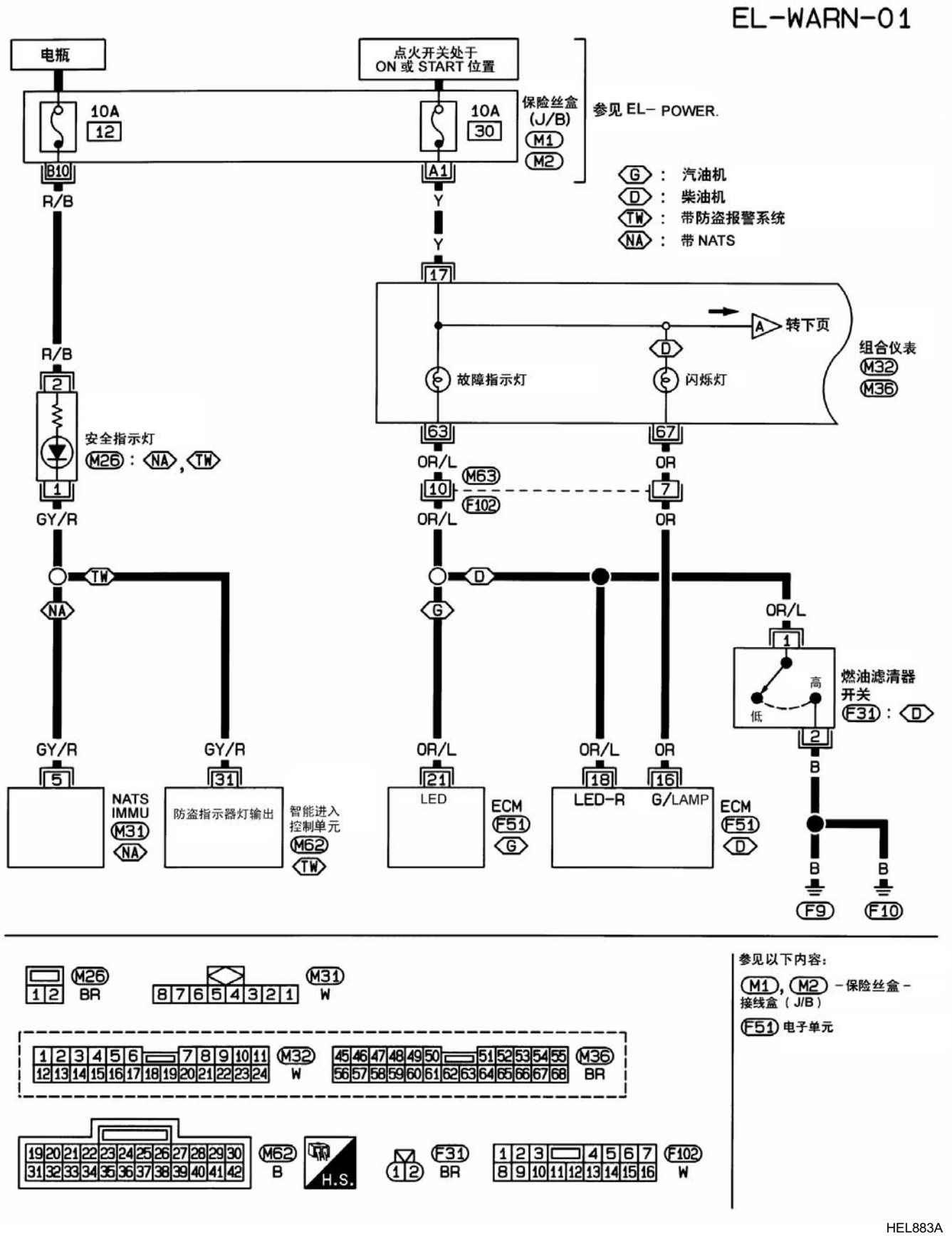

HEL883A

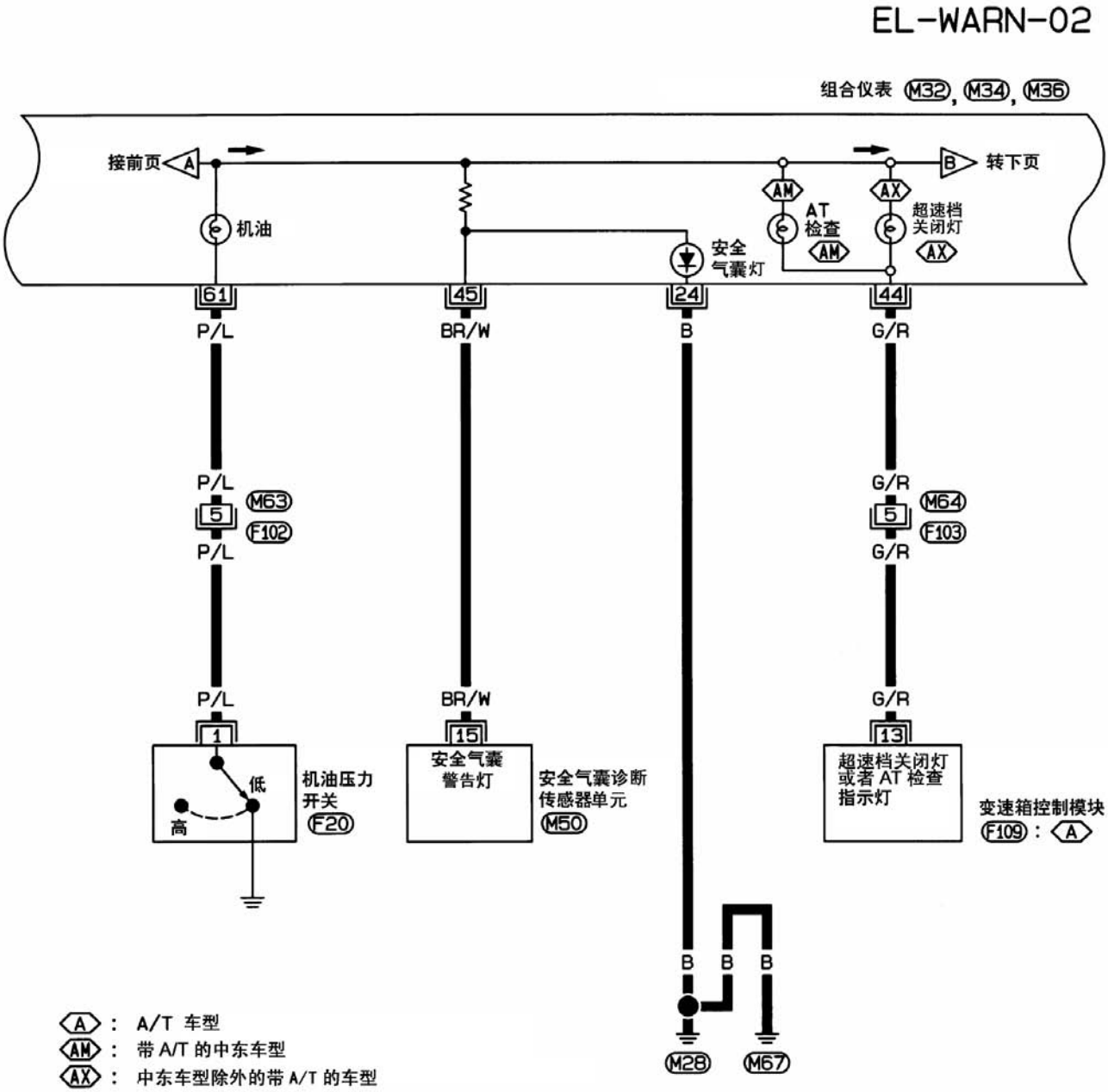

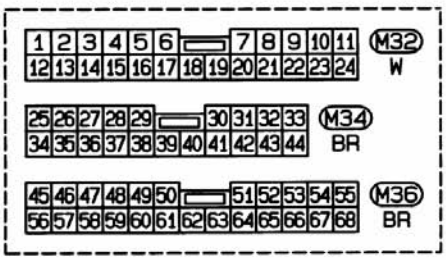

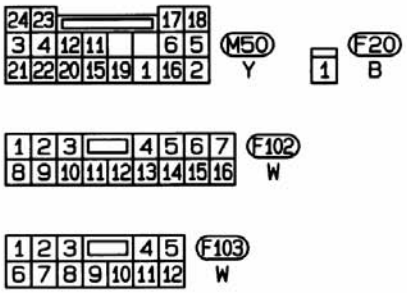

参见以下内容：

F109 电气单元

HEL478B

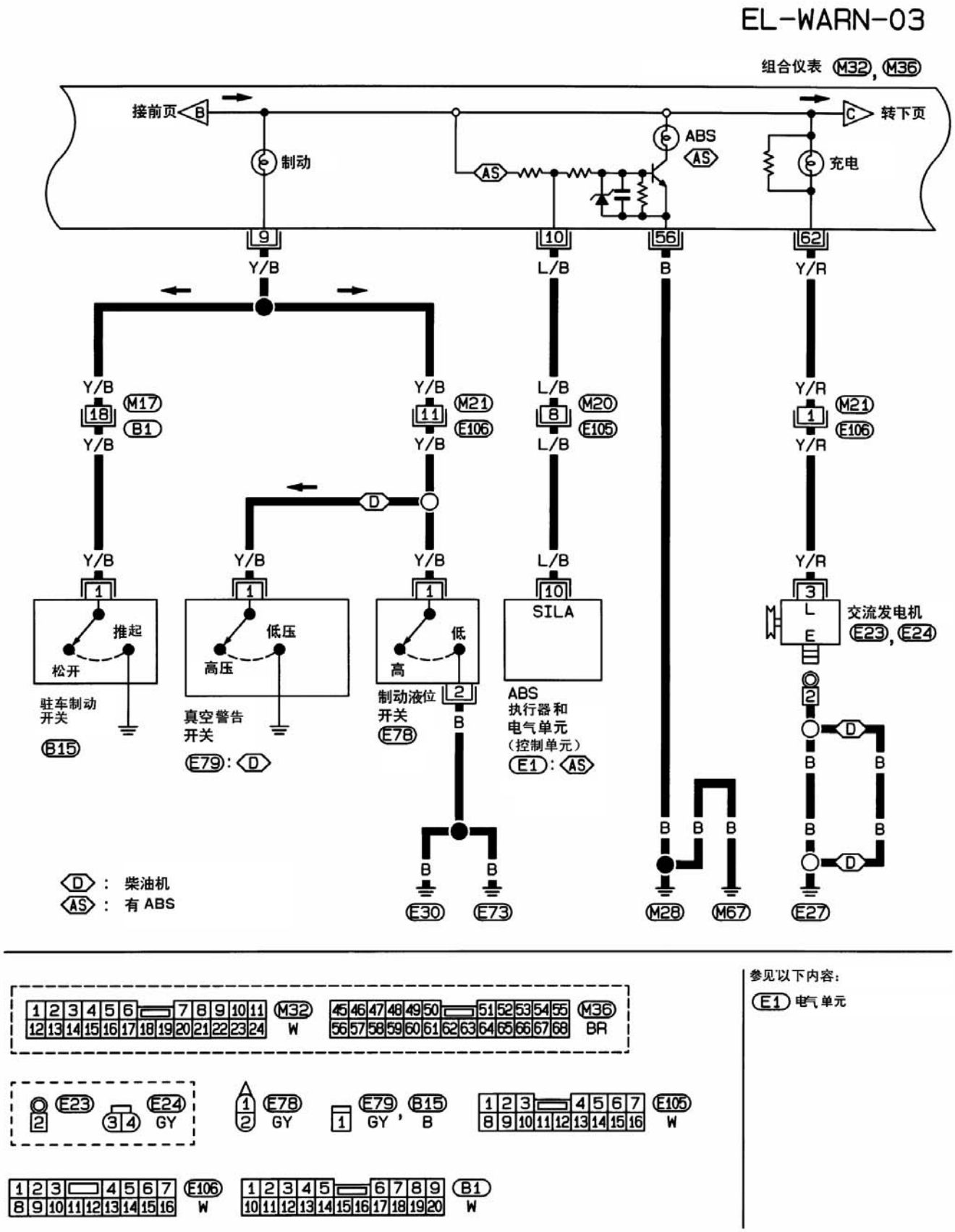
EL-WARN-03
组合仪表 M32, M36
接前页 B
转下页 C
制动
ABS
AS
充电
9
10
56
62
Y/B
L/B
B
Y/R
M17
B1
M21
E106
M20
E105
D
1
18
11
8
推起
松开
低压
高压
低
高
SILA
交流发电机
E23, E24
3
L
E
2
驻车制动
开关
B15
真空警告
开关
E79: D
制动液位
开关
E78
ABS
执行器和
电气单元
（控制单元）
E1: AS
D : 柴油机
AS : 有 ABS
E30
E73
M28
M67
E27
参见以下内容：
E1 电气单元
M32
W
M36
BR
E23
E24
GY
E78
GY
E79, B15
B
E105
W
E106
W
B1
W

HEL885A

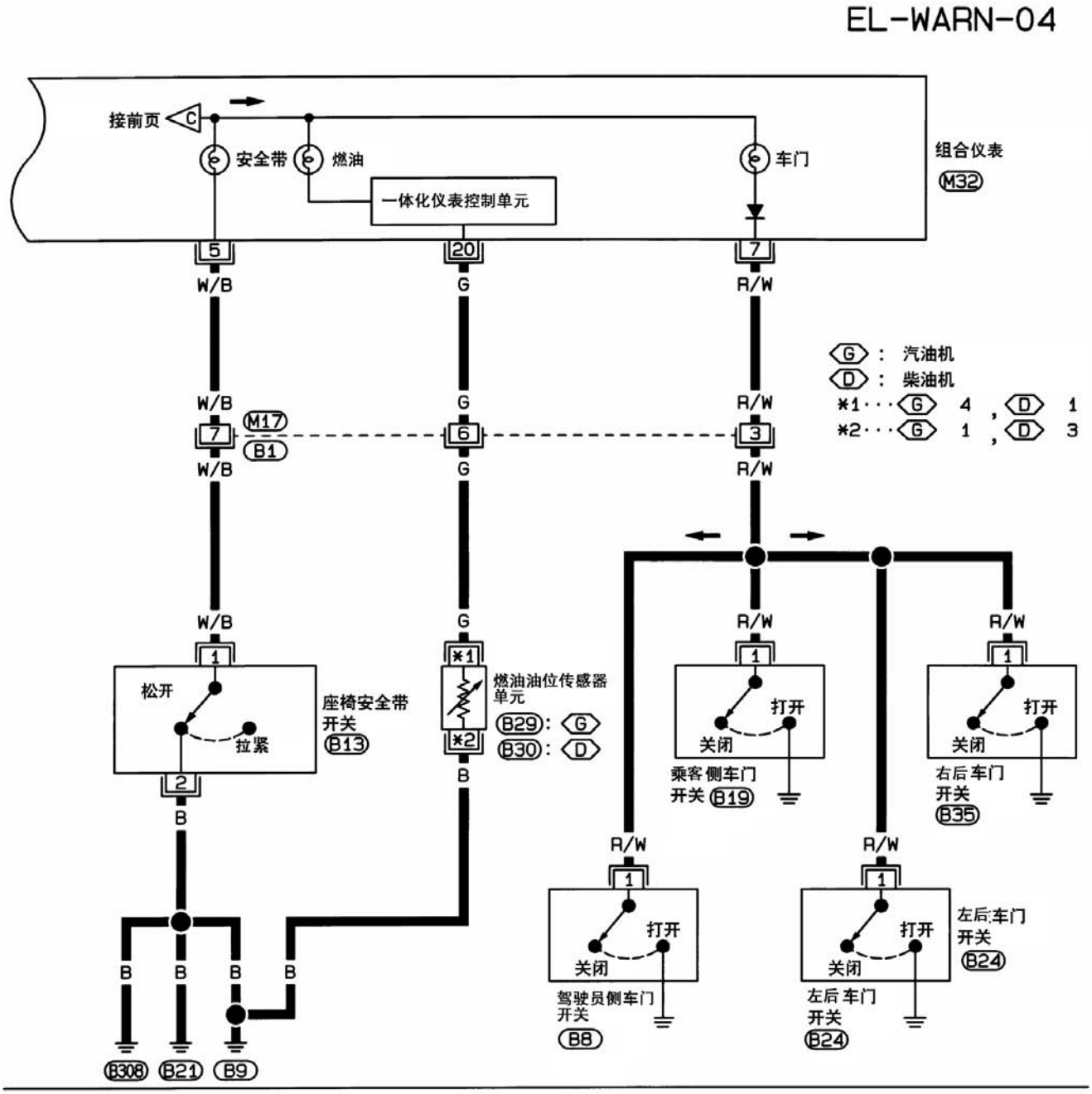
EL-WARN-04
接前页
C
安全带
燃油
车门
一体化仪表控制单元
组合仪表
M32
5
20
7
W/B
G
R/W
G：汽油机
D：柴油机
*1···G 4，D 1
*2···G 1，D 3
M17
B1
6
3
1
2
松开
拉紧
座椅安全带开关
B13
*1
*2
燃油油位传感器单元
B29：G
B30：D
B
打开
关闭
乘客侧车门开关
B19
右后车门开关
B35
驾驶员侧车门开关
B8
左后车门开关
B24
B308
B21
B9

M32
W
B1
W

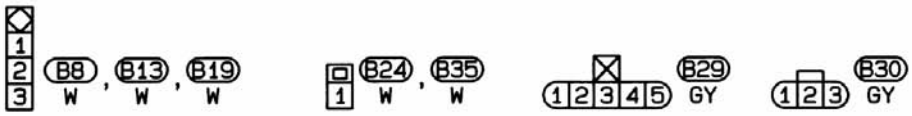
B8
W
B13
W
B19
W
B24
W
B35
W
B29
GY
B30
GY

HEL886A

电路图 - 警告灯 -/不带转速表的灯泡型仪表轿车（欧洲车型除外）

NJEL0325

EL-WARN-05

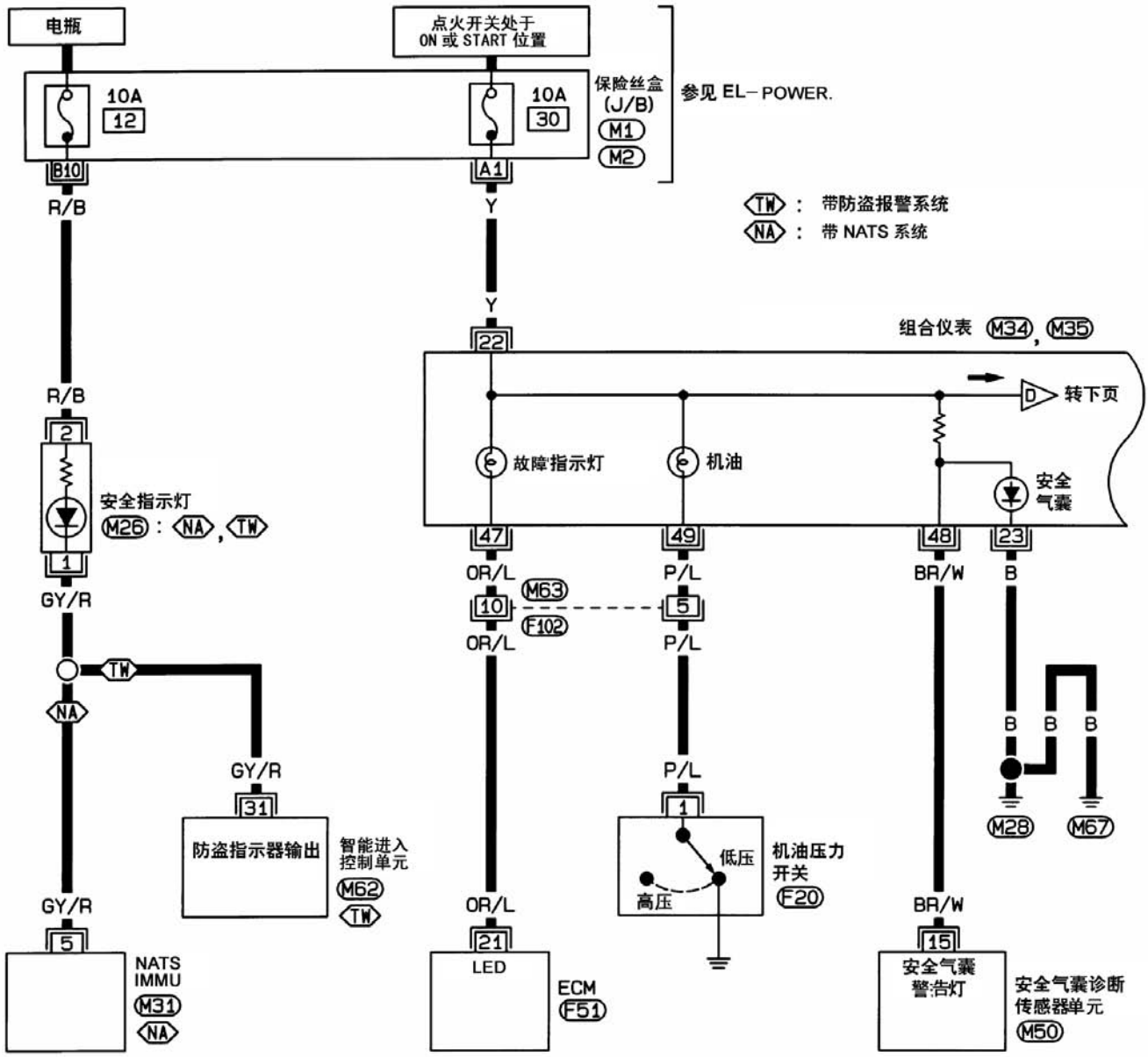

HEL887A

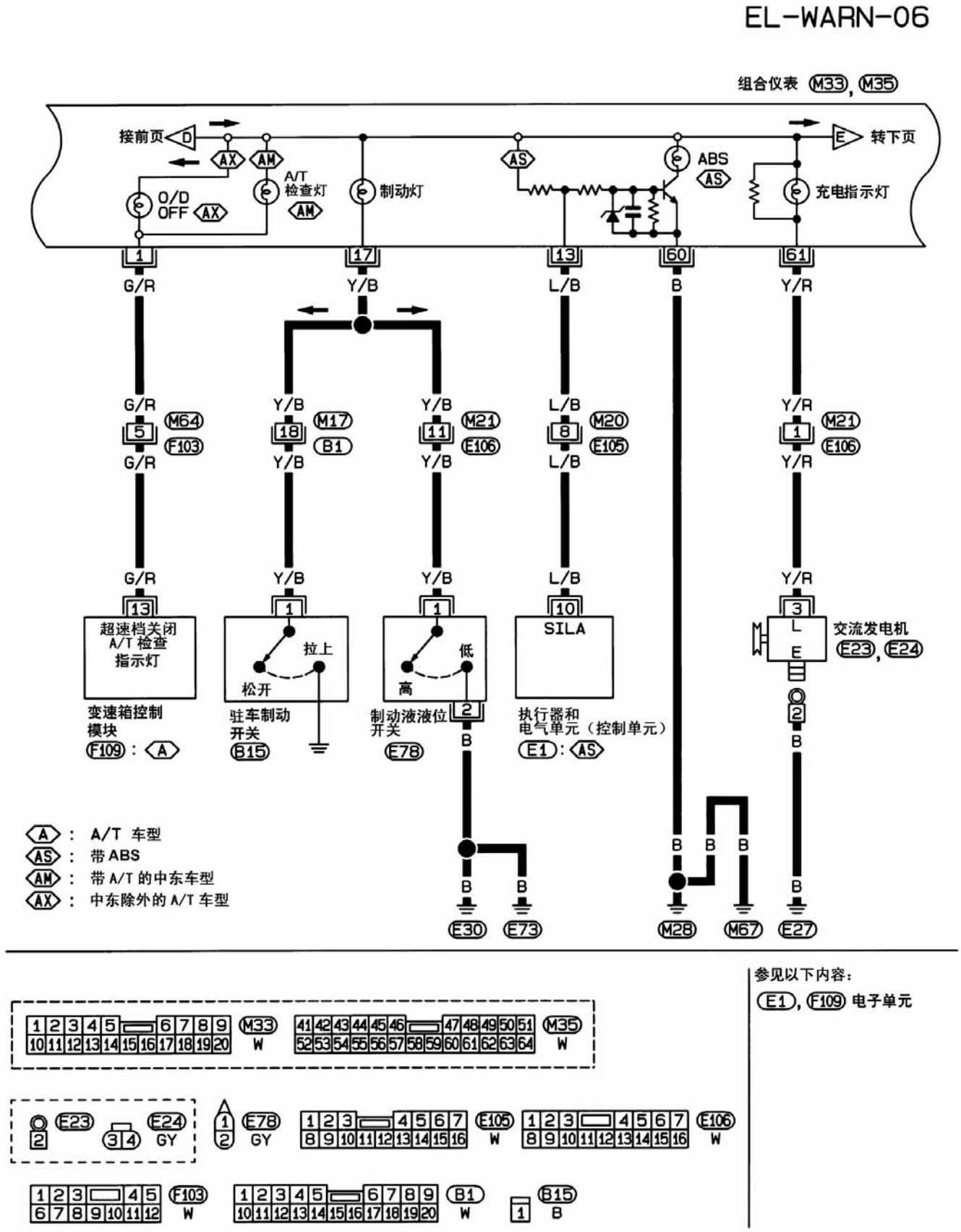
EL-WARN-06
组合仪表 M33, M35
接前页
转下页
O/D OFF
A/T 检查灯
制动灯
ABS
充电指示灯
超速档关闭 A/T 检查 指示灯
变速箱控制模块 F109 : A
拉上
松开
驻车制动开关 B15
低
高
制动液液位开关 E78
SILA
执行器和电气单元（控制单元） E1 : AS
交流发电机 E23, E24
A : A/T 车型
AS : 带 ABS
AM : 带 A/T 的中东车型
AX : 中东除外的 A/T 车型
E30
E73
M28
M67
E27
参见以下内容：
E1, F109 电子单元
M33
M35
E23
E24
E78
E105
E106
F103
B1
B15

HEL479B

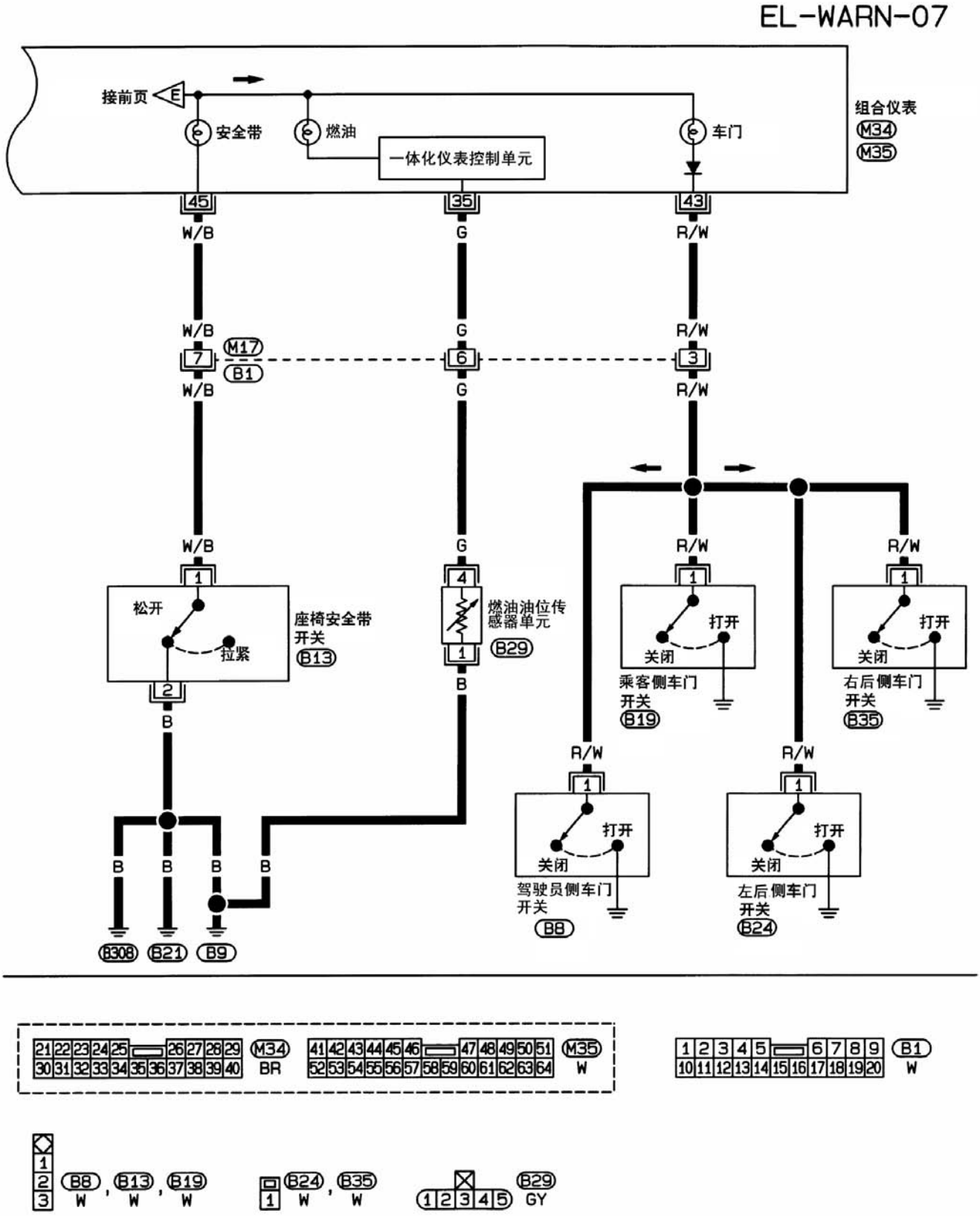
EL-WARN-07
接前页
E
安全带
燃油
一体化仪表控制单元
车门
组合仪表
M34
M35
45
35
43
W/B
G
R/W
M17
B1
7
6
3
松开
拉紧
座椅安全带
开关
B13
燃油油位传
感器单元
B29
打开
关闭
乘客侧车门
开关
B19
右后侧车门
开关
B35
驾驶员侧车门
开关
B8
左后侧车门
开关
B24
B
B308
B21
B9
M34
BR
M35
W
B1
W
B8
B13
B19
B24
B35
B29
GY

HEL889A

电路图 - 警告灯 -/欧洲轿车车型

NJEL0370

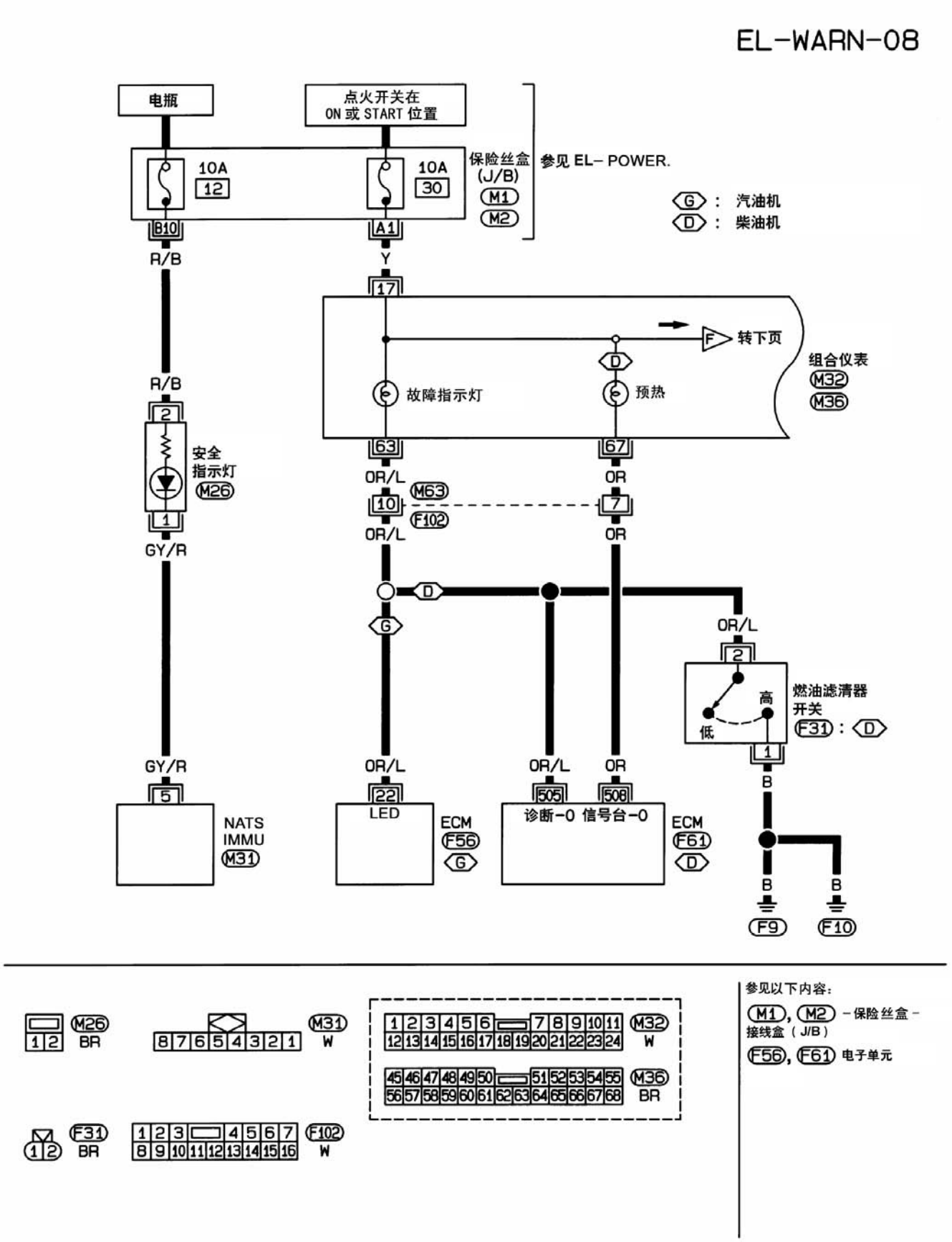

HEL385B

EL-WARN-09

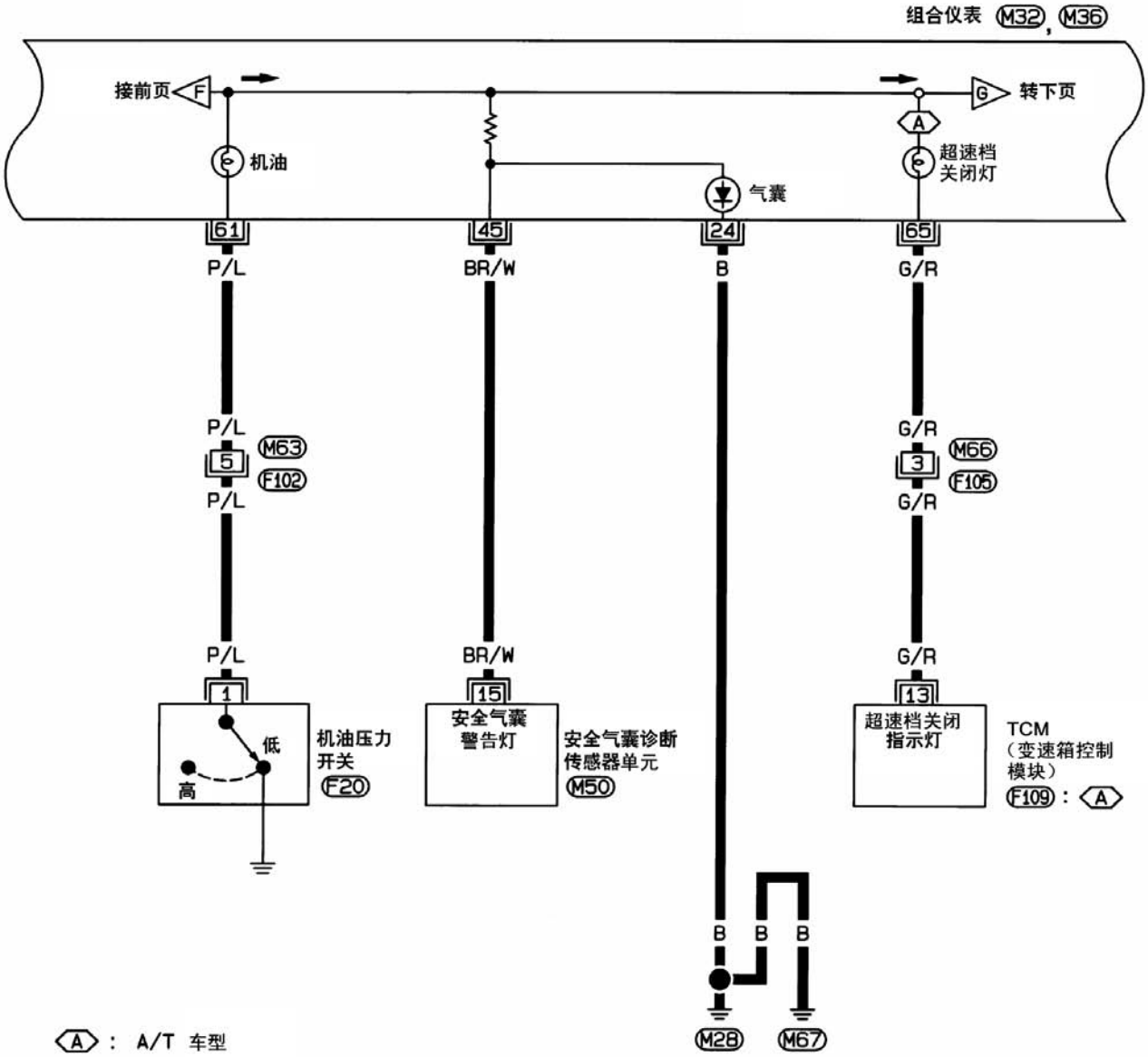

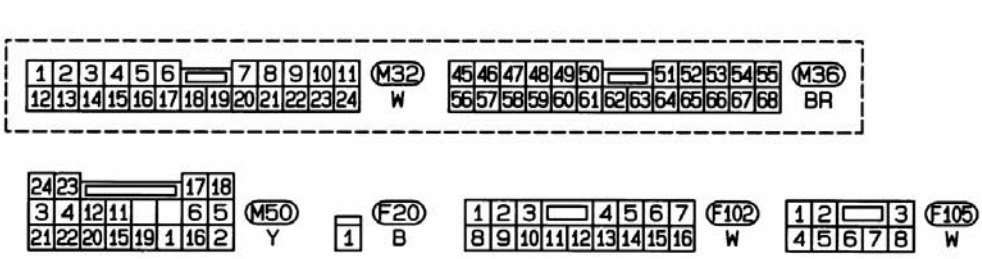

参见以下内容：

F109 电子单元

HEL386B

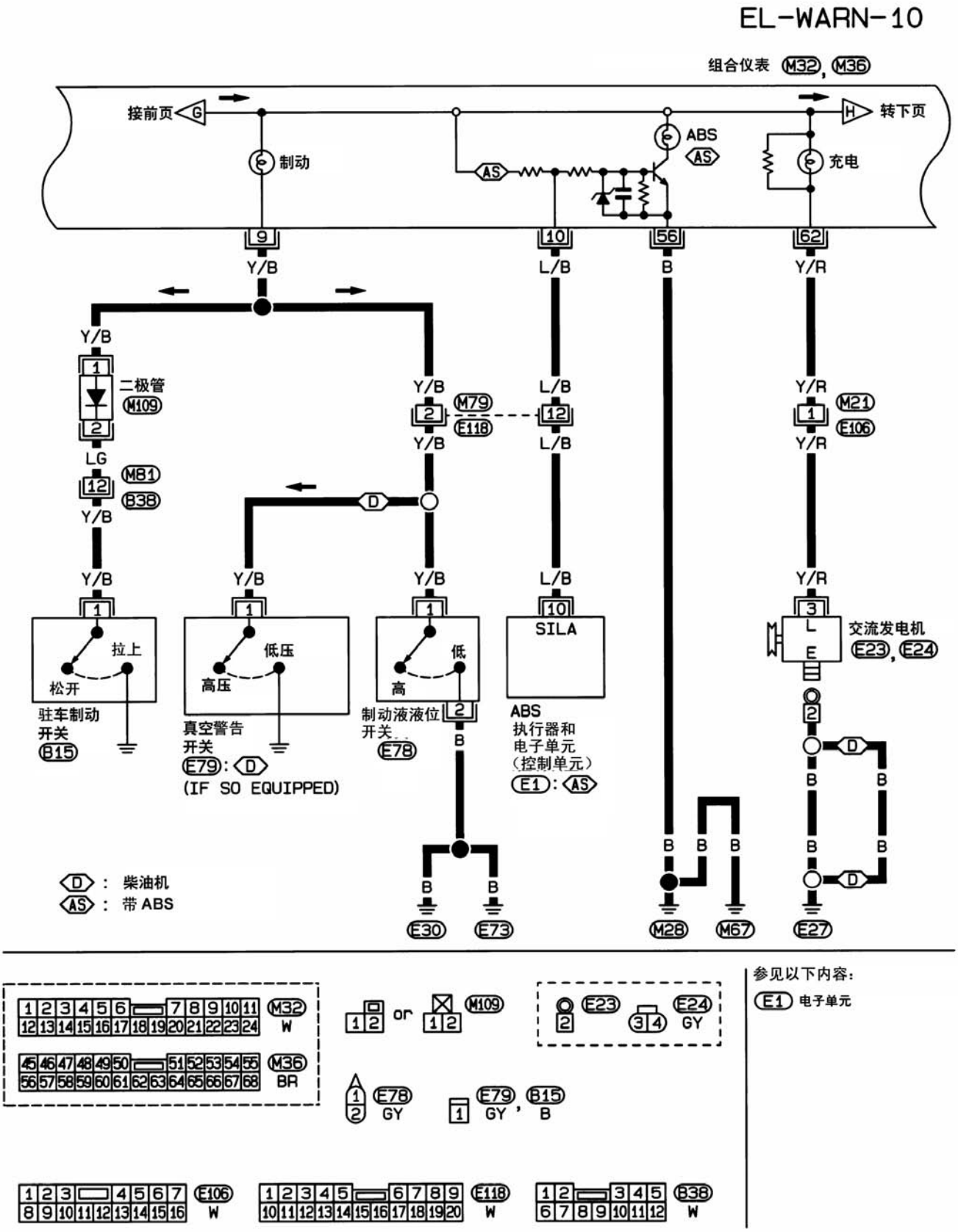
EL-WARN-10
组合仪表 M32, M36
接前页 G
转下页 H
制动
ABS AS
充电
AS
9 Y/B
10 L/B
56 B
62 Y/R
Y/B
二极管 M109
LG
M81 12 B38
Y/B
M79 2 E118
L/B 12
M21 1 E106
D
拉上
松开
驻车制动开关 B15
低压
高压
真空警告开关 E79: D (IF SO EQUIPPED)
低
高
制动液液位开关 E78
SILA
ABS 执行器和电子单元（控制单元） E1: AS
交流发电机 E23, E24
L
E
B
E30 E73 M28 M67 E27
D : 柴油机
AS : 带 ABS
M32 W
M36 BR
or
M109
E23
E24 GY
E78 GY
E79 GY, B15 B
E106 W
E118 W
B38 W
参见以下内容：
E1 电子单元

HEL667B

EL-WARN-11

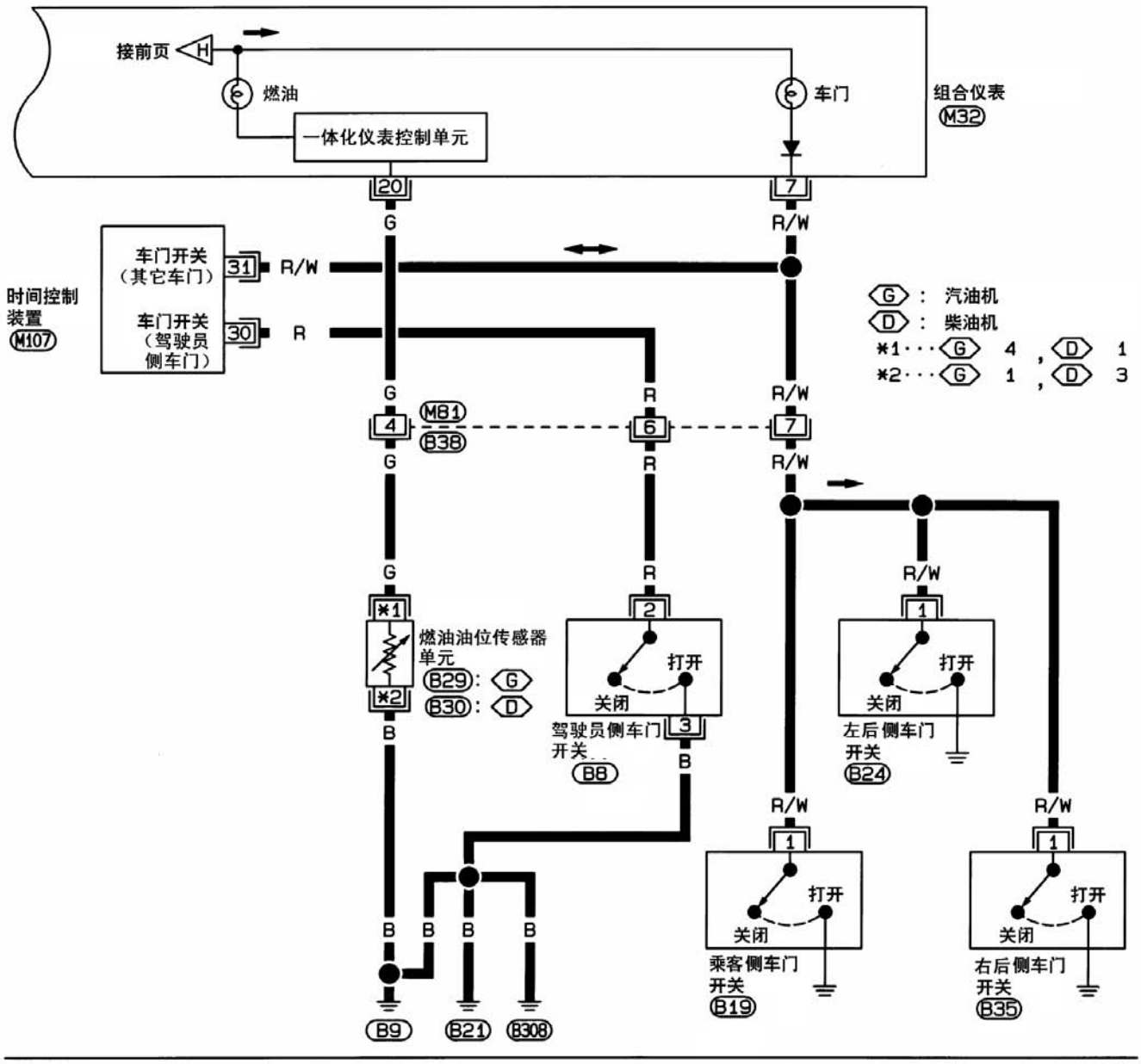

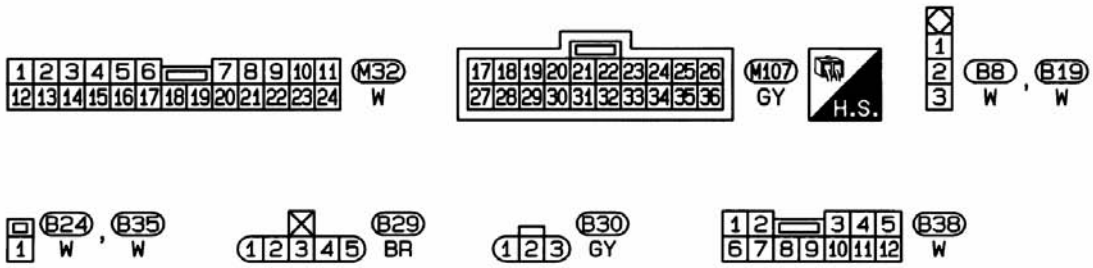

HEL388B

原理图 / 两厢式车型

NJEL0450

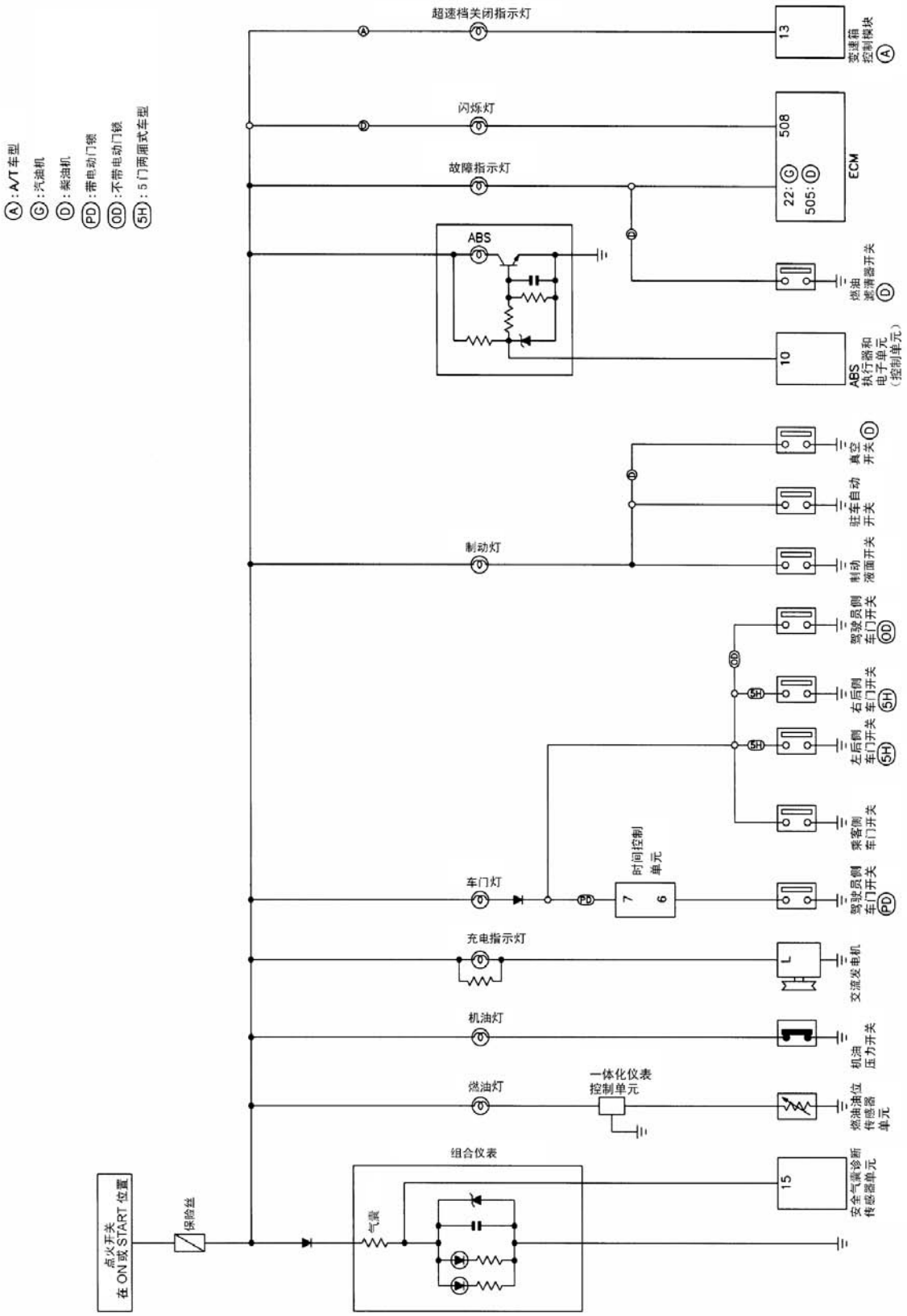

MEL877L

电路图 - 警告灯 -/两厢式车型

NJEL0451

EL-WARN-12

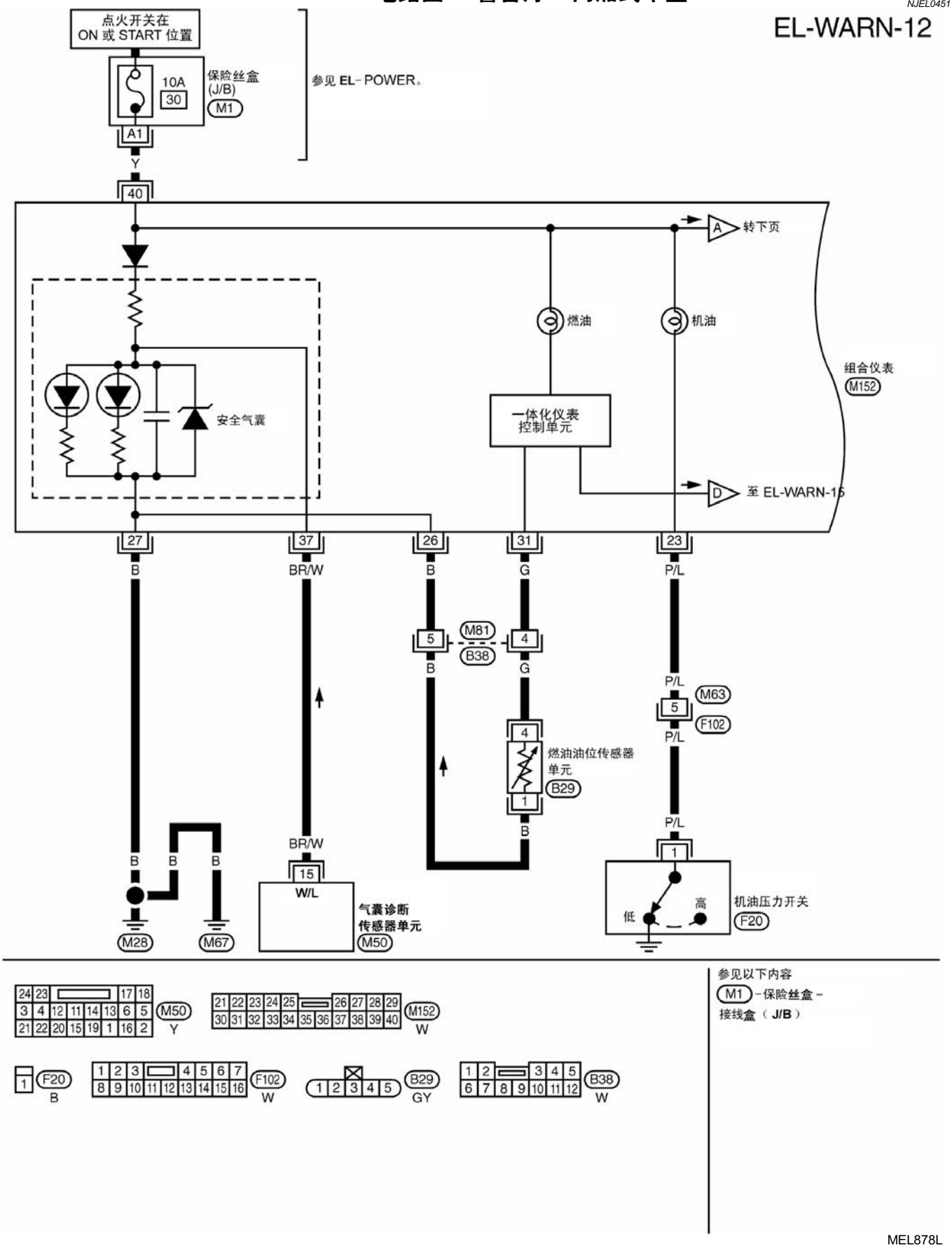

MEL878L

EL-WARN-13

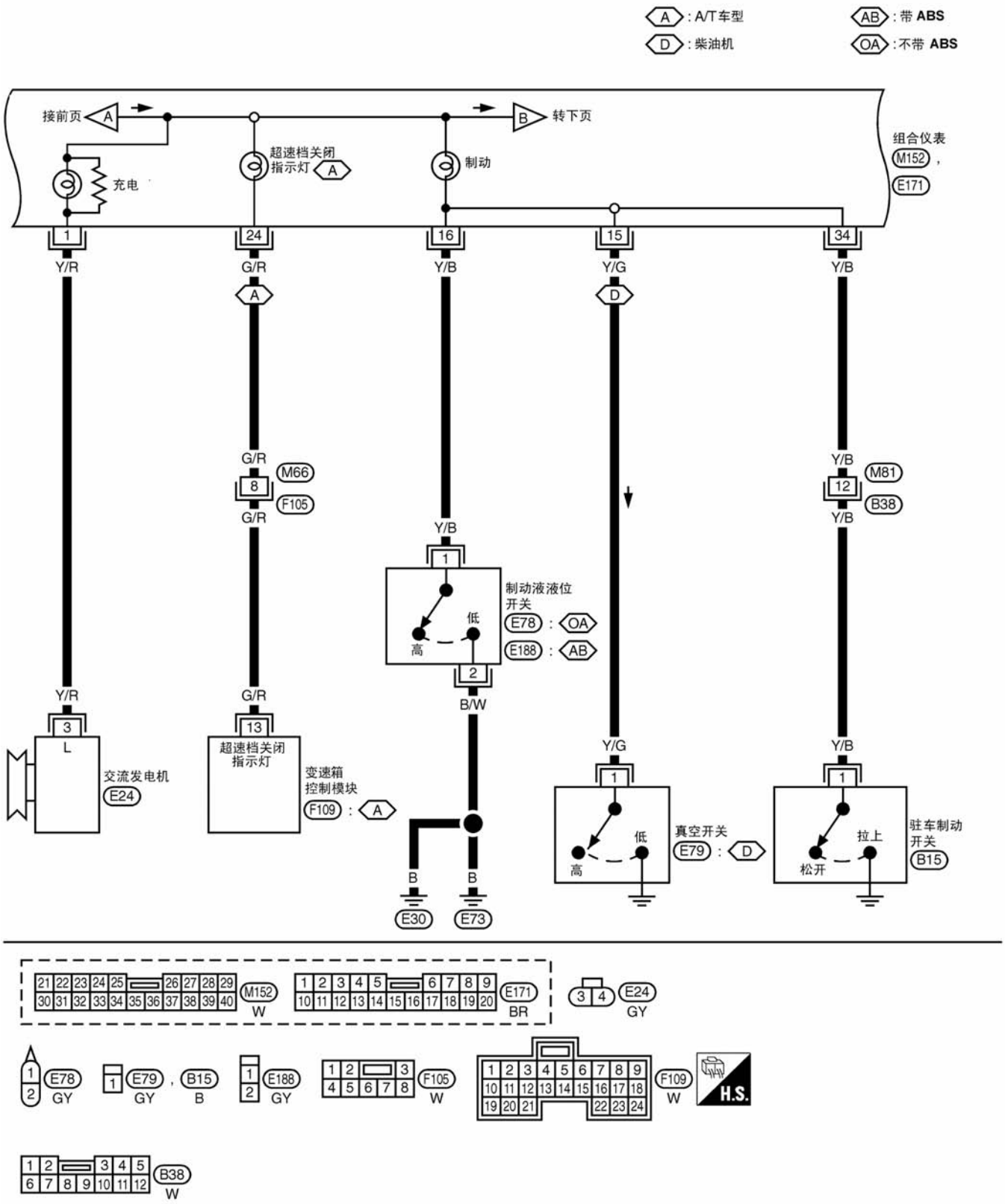
A : A/T车型
D : 柴油机
AB : 带 ABS
OA : 不带 ABS
接前页
转下页
充电
超速档关闭指示灯
制动
组合仪表
M152
E171
Y/R
G/R
Y/B
Y/G
M66
F105
M81
B38
制动液液位开关
E78 : OA
E188 : AB
高
低
B/W
交流发电机
E24
超速档关闭指示灯
变速箱控制模块
F109 : A
真空开关
E79 : D
松开
拉上
驻车制动开关
B15
E30
E73
M152 W
E171 BR
E24 GY
E78 GY
E79 GY
B15 B
E188 GY
F105 W
F109 W
H.S.
B38 W
MEL879L

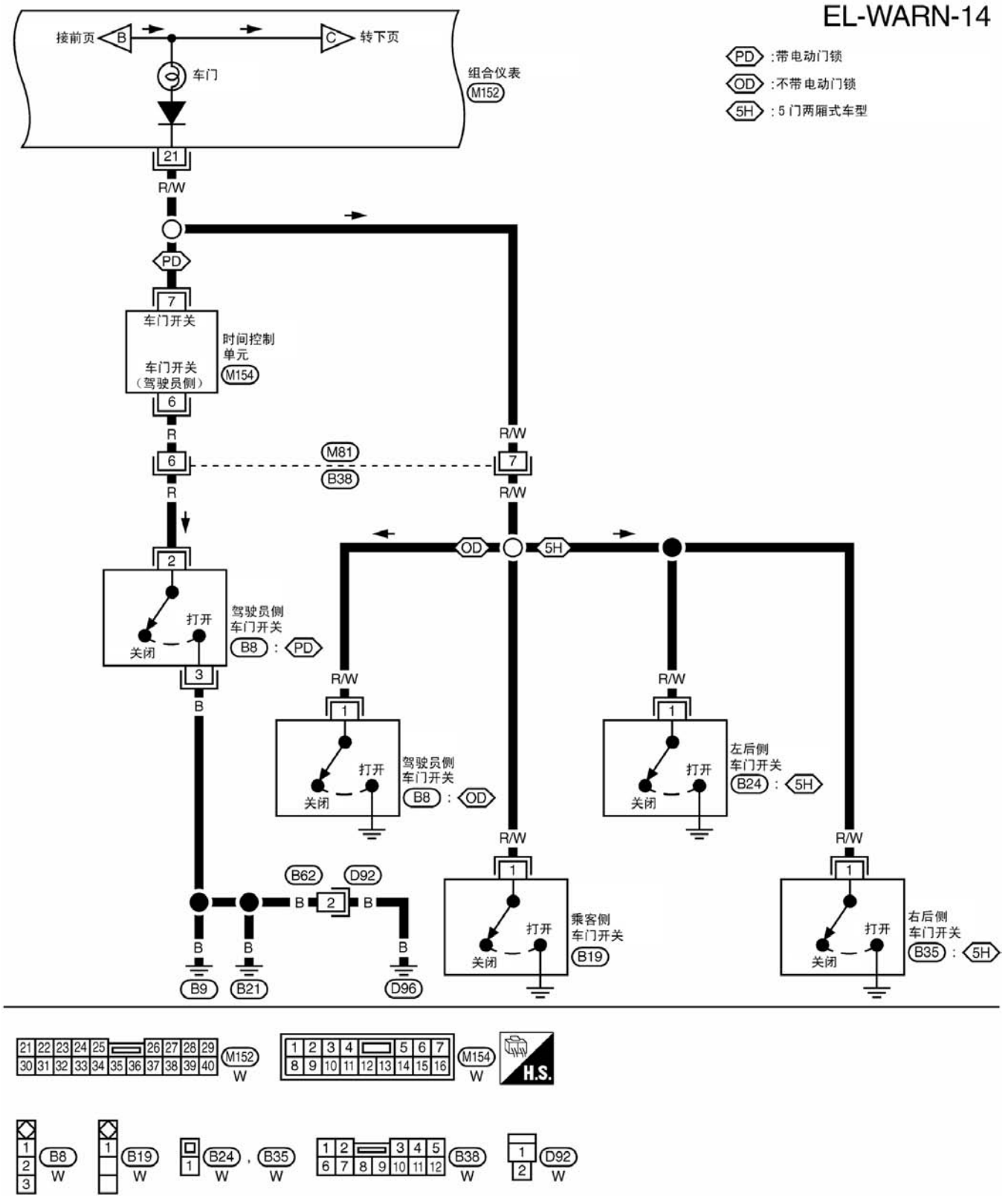
EL-WARN-14
PD :带电动门锁
OD :不带电动门锁
5H : 5 门两厢式车型
接前页
B
C
转下页
车门
组合仪表
M152
21
R/W
PD
7
车门开关
时间控制
单元
车门开关
（驾驶员侧）
M154
6
R
M81
B38
R/W
OD
5H
2
打开
关闭
驾驶员侧
车门开关
B8 : PD
3
B
驾驶员侧
车门开关
B8 : OD
左后侧
车门开关
B24 : 5H
B62
D92
乘客侧
车门开关
B19
右后侧
车门开关
B35 : 5H
B9
B21
D96
H.S.
B8
B19
B24
B35
B38
D92
W

MEL880L

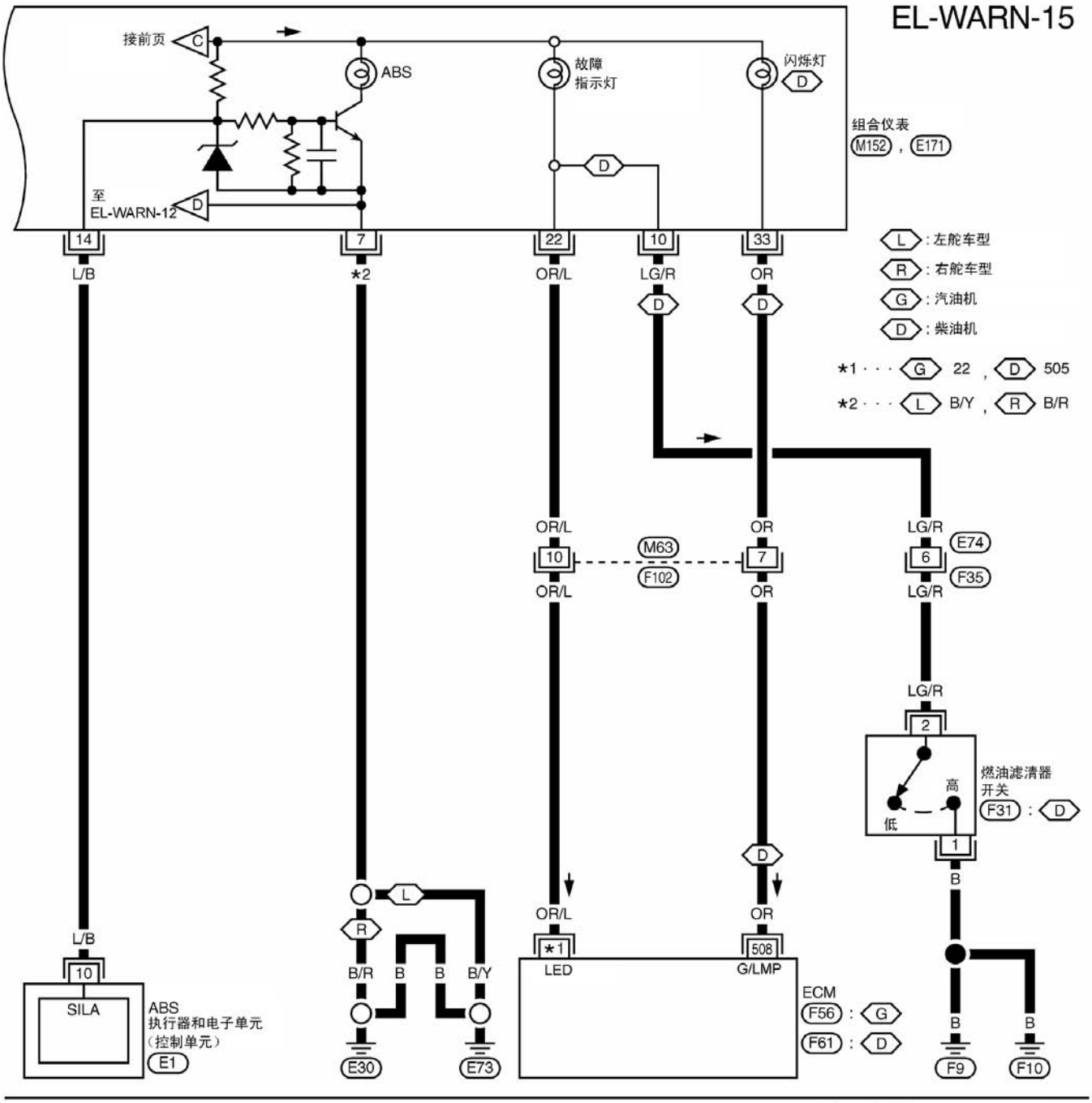

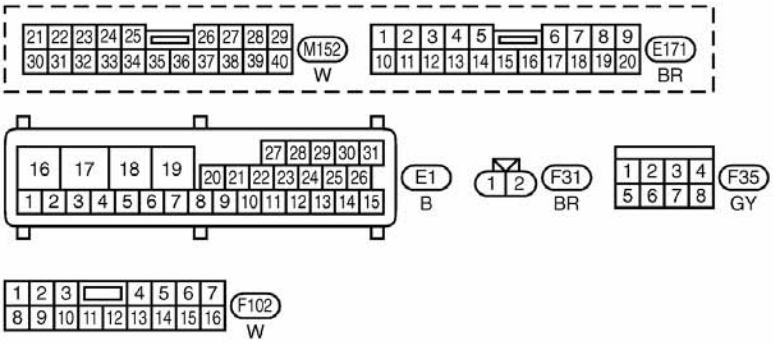

参见以下内容：
F56 , F61 电子装置

MEL881L

原理图/LED型仪表轿车
（欧洲车型除外）

NJEL0533

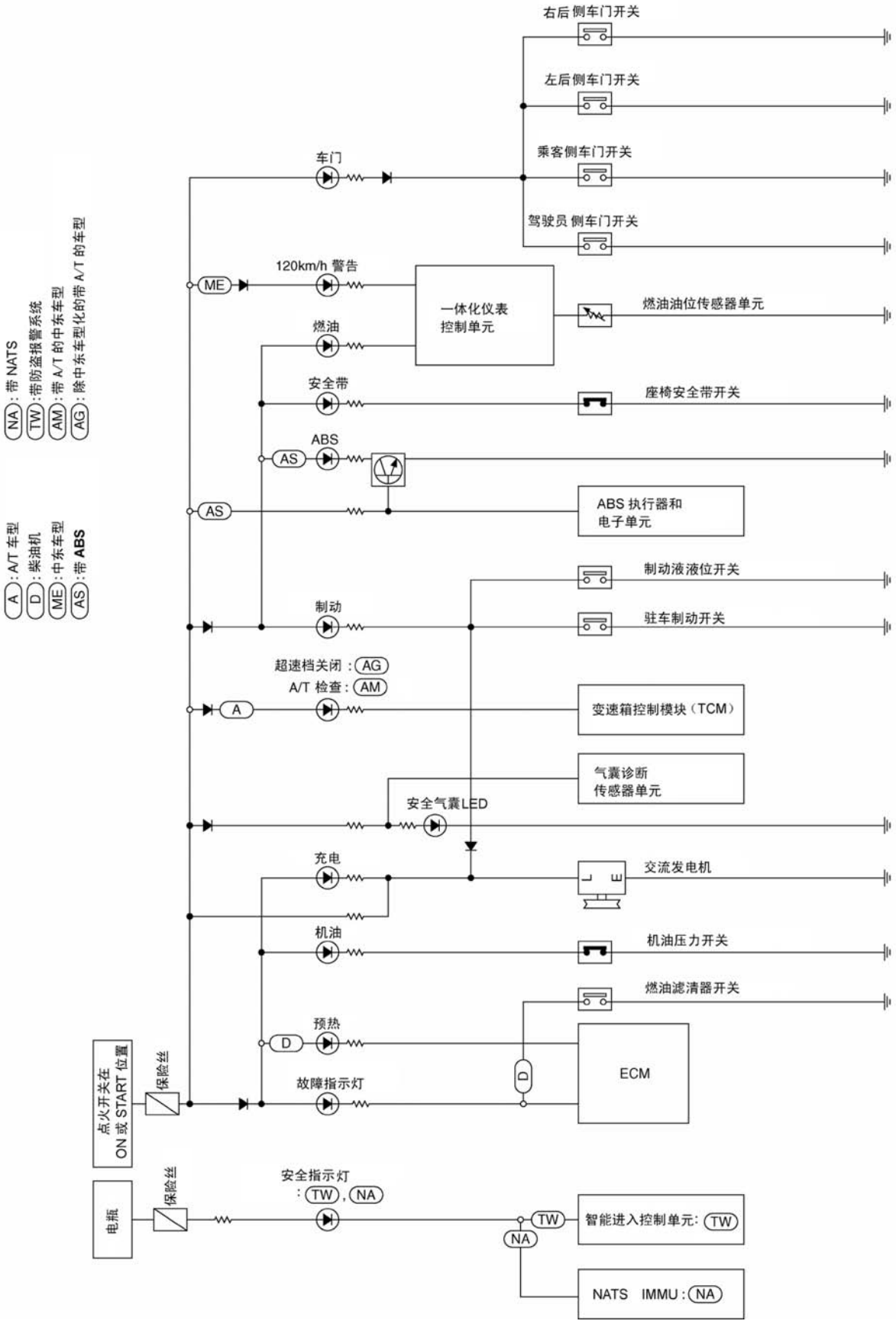

GEL335A

电路图 - 警告灯 -/LED型仪表轿车
（欧洲车型除外）

NJEL0534

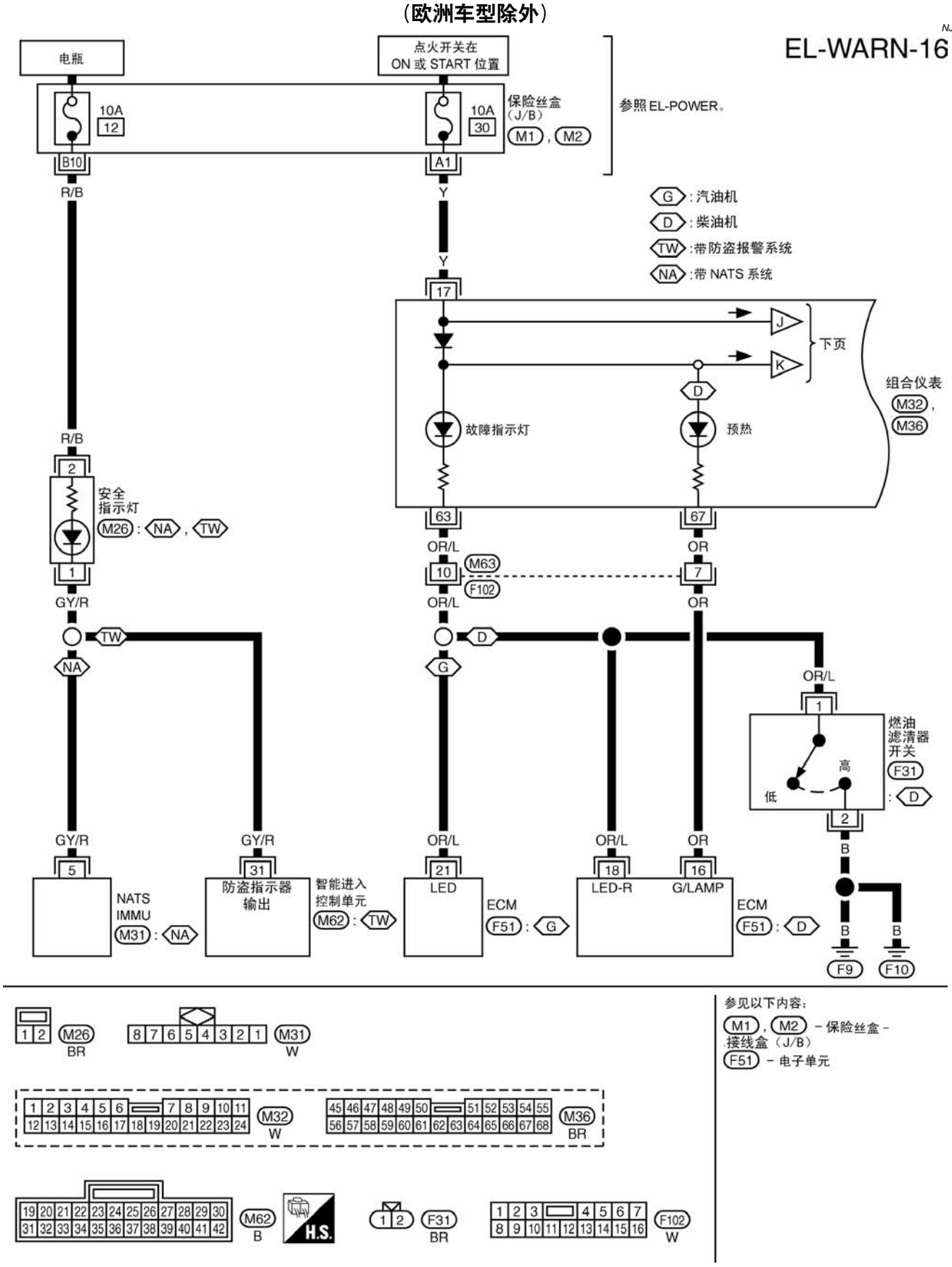

GEL336A

EL-WARN-17

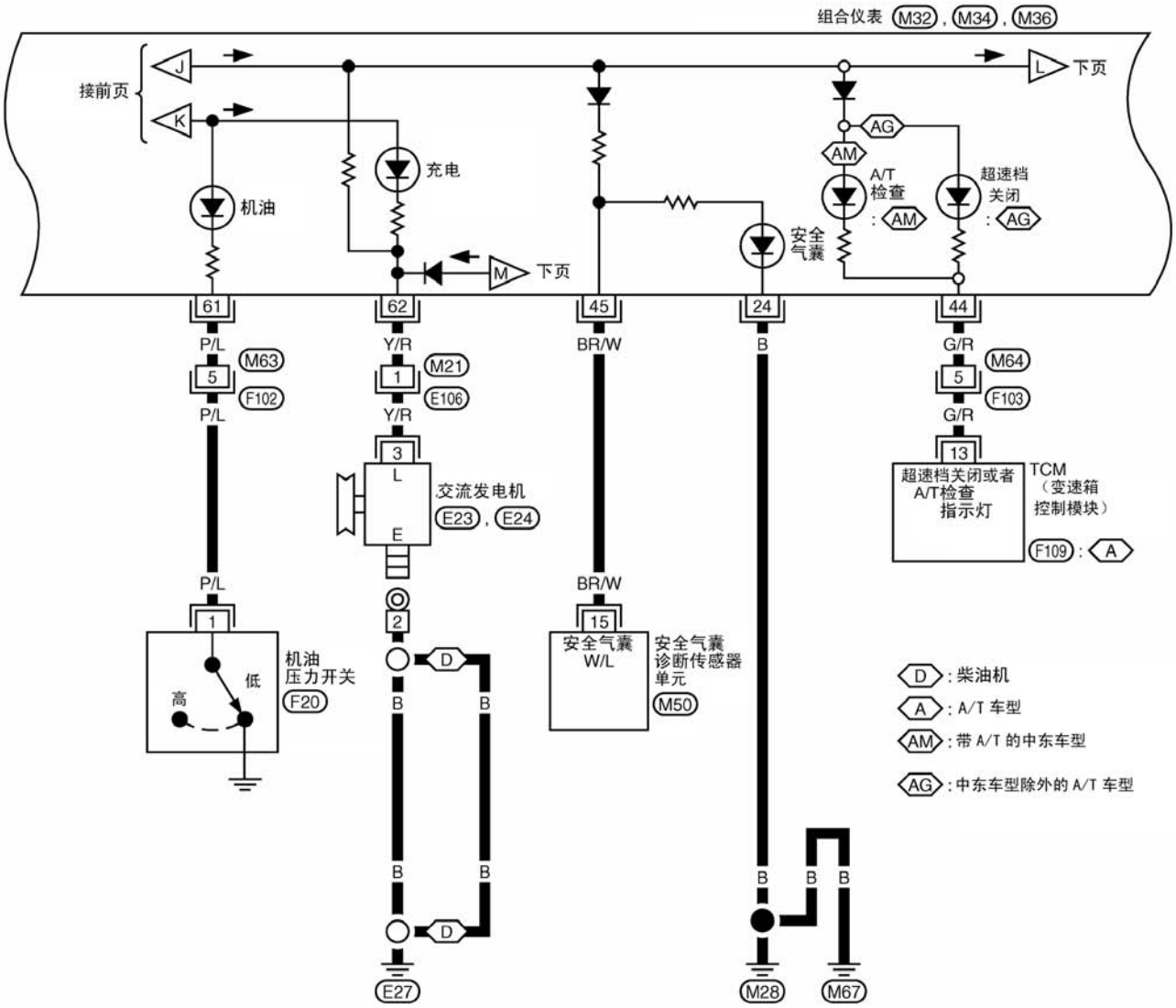

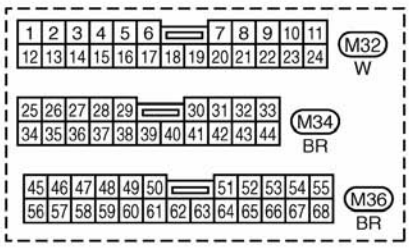

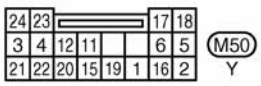

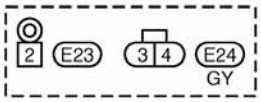

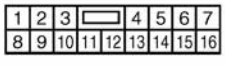

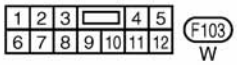

参见以下内容：
F109 - 电子单元

GEL337A

EL-WARN-18

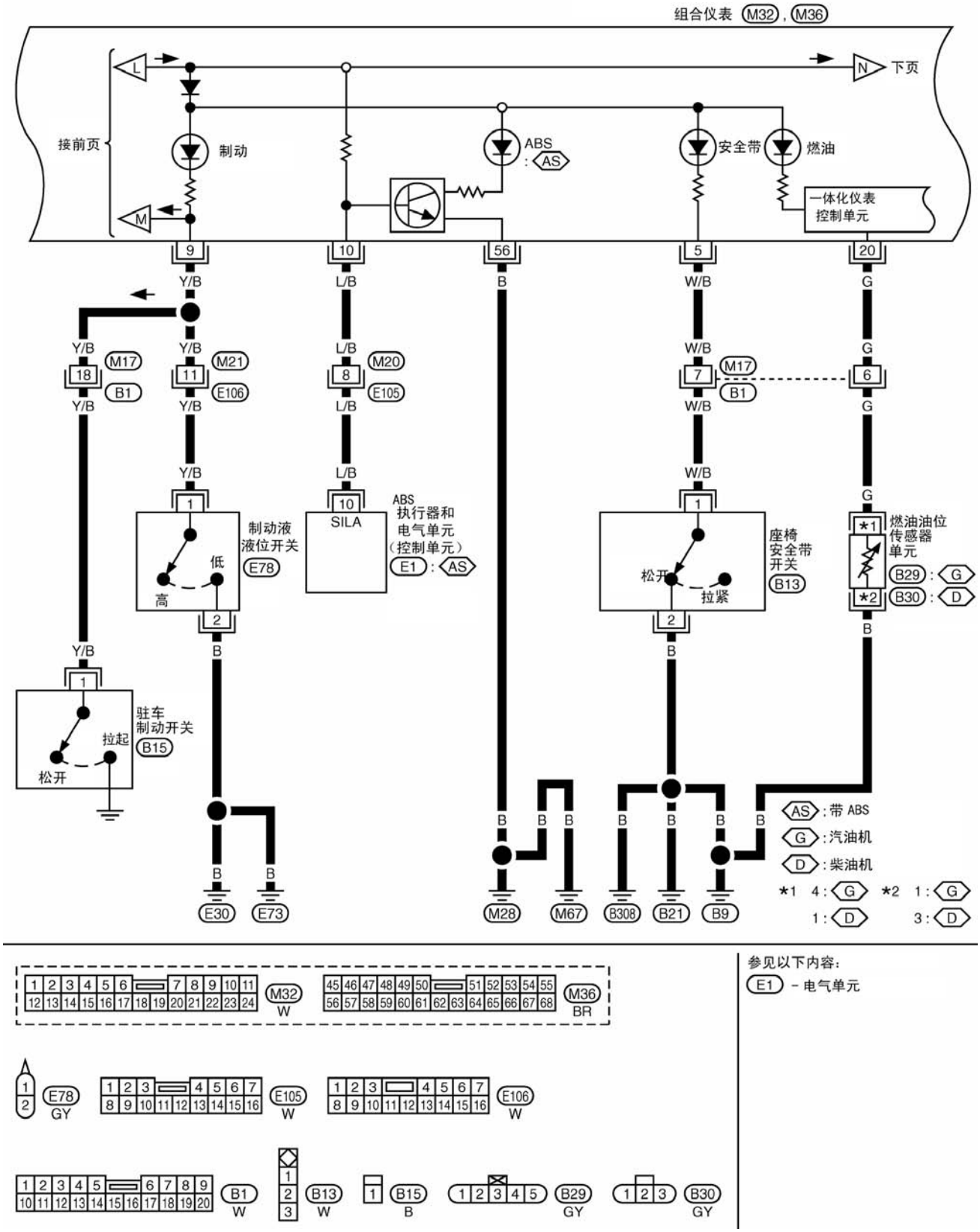

GEL338A

EL-WARN-19

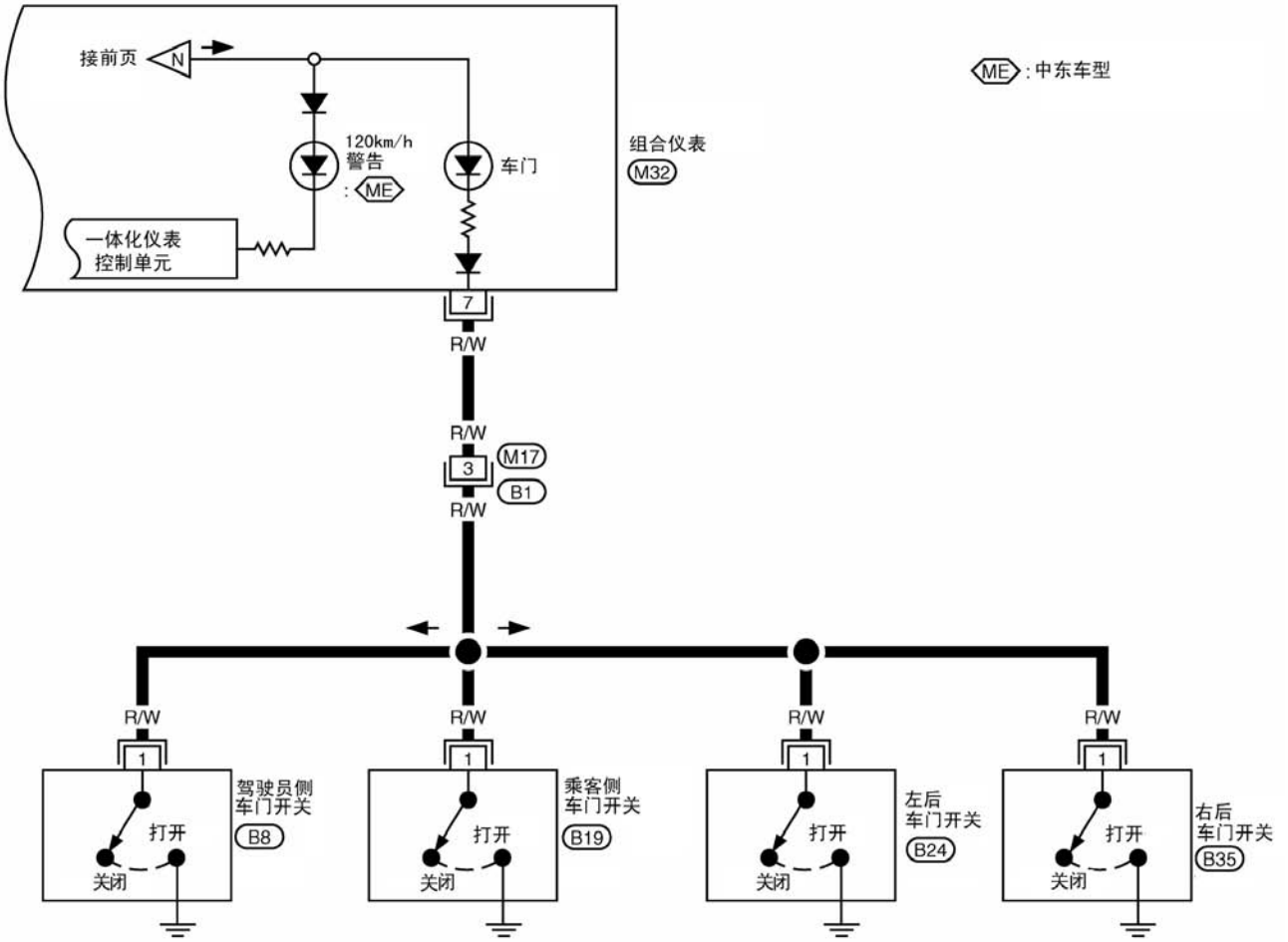

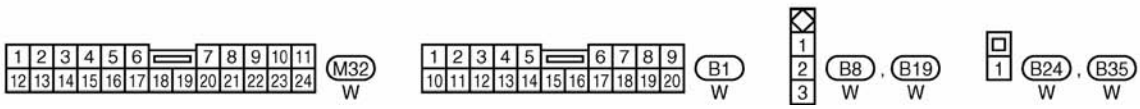

GEL339A

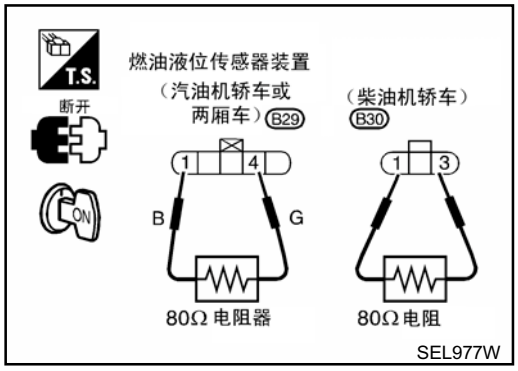

电气元件检查

NJEL0051

燃油警告灯操作检查

NJEL0051S01

1. 将点火开关转到“OFF”位置。
2. 断开燃油油位传感器单元线束插头B29（汽油机型轿车或两厢式车型）或B30（柴油机型轿车）。
3. 在燃油油位传感器单元线束插头端口4和1（汽油机型轿车或两厢式车型）或端口1和3（柴油机型轿车）之间连接一个电阻器。
4. 转动点火开关到“ON”位置。

燃油警告灯应该亮。

注意：

仅对于QG发动机

在该检查过程中，ECM可能会存储DTC P0180。如果DTC存储在ECM存贮器中,在重新连接燃油油位传感器单元和燃油泵线束插头后删除DTC。参见EC-46页上的“怎样删除有关排放的诊断信息”，“有关排放的诊断信息”、和“车载诊断系统说明”。

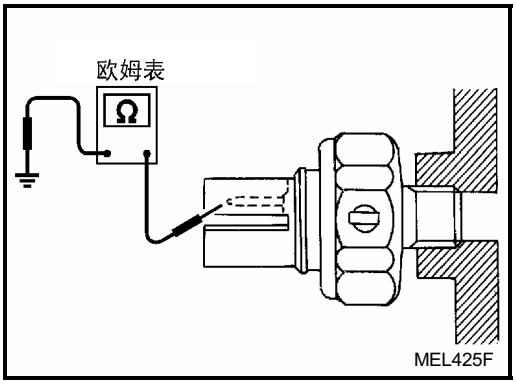

机油压力开关检查

NJEL0051S02

	机油压力 kPa（bar、kg/cm2、psi）	导通性
发动机运转	大于10 - 20 （0.10 - 0.20, 0.1 - 0.2, 1 - 3）	不导通
发动机不运转	小于10 - 20 （0.10 - 0.20, 0.1 - 0.2, 1 - 3）	导通

检查机油压力开关端口与车身接地之间的导通性。

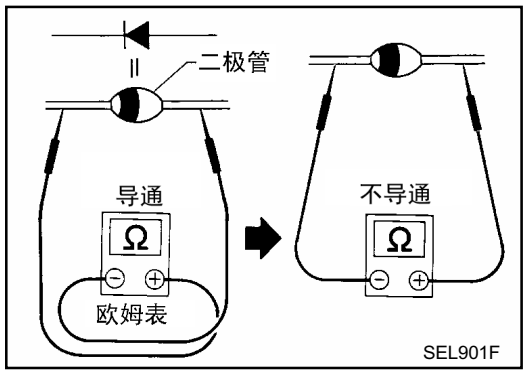

二极管检查

NJEL0051S03

- 用欧姆表检查导通性。
- 如果测试结果如图中左侧所示。二极管工作正常。
- 在组合仪表的线束插头上而不是组合仪表总成上检查二极管。参见EL-228页上的 “警告灯”电路图。

注意

技术规格可能会随着测试仪的不同而不同。在执行本次检查前，一定要参考所用测试仪的说明手册。